Technický list
GALAXY FLOODLight 78040HB4

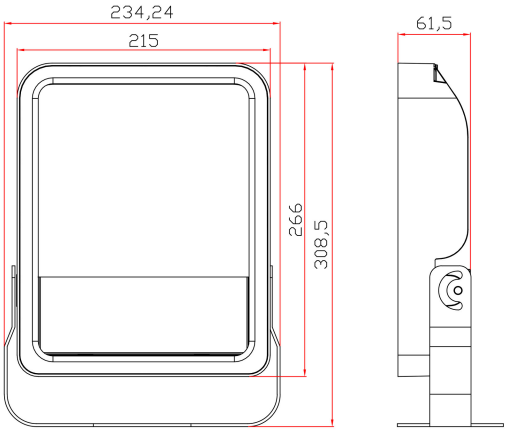

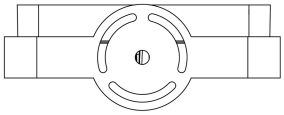

GALAXY FLOODLight je tretia generácia energeticky efektívnych svietidiel vo vyššom krytí určený na celkové osvetlenie vonkajších aj vnútorných športovísk, ale aj výrobných a skladových priemyselných objektov a vonkajších areálov a parkovísk. Je vhodný aj na iluminácia vonkajšej a vnútornej architektúry.

Svietidlo **GALAXY FLOODLight** pozostáva z telesa vyrobeného z tlakovoliateho hliníka, ktorý plní funkciu chladiča. Driver a inštalačné krabice sú umiestnené na oceľovej platni, ktorá je upevnená na telese.

Výkonový rozsah svietidla je do 240W, pričom je použitý zdroj MEAN WELL rady ELG 150, 200, 240W, aj vo verzii DIM a DALI. Svietidlo je osadené tromi až piatimi LED modulmi. LED moduly sú osadené čipmi CREE XP-L V3 a optikami LEDIL - LB, HB a ASY.

Kvalitné materiály a komponenty, z ktorých sú svietidlá typového radu **GALAXY FLOODLight** vyrobené, zaručujú maximálnu spoľahlivosť so záručnou dobou 5 rokov a bezproblémové osvetlenie počas najbližších 15 – 20 rokov.

Typy a prevedenia:

78040xxx - GALAXY FLOODLight s príkonom 39W a s optikou LB/HB/ASY
78060xxx - GALAXY FLOODLight s príkonom 57W a s optikou LB/HB/ASY
78090xxx - GALAXY FLOODLight s príkonom 75W a s optikou LB/HB/ASY
78120xxx - GALAXY FLOODLight s príkonom 103W a s optikou LB/HB/ASY
78150xxx - GALAXY FLOODLight s príkonom 138W a s optikou LB/HB/ASY
78200xxx - GALAXY FLOODLight s príkonom 168W a s optikou LB/HB/ASY
78240xxx - GALAXY FLOODLight s príkonom 201W a s optikou LB/HB/ASY

Špecifikácia GALAXY FLOODLight - 78040HB4

LED	16x Samsung LH181B
LMMF L90	50.000 hod.
LMMF L70	100.000 hod.
index farebného podania Ra	80+
teplota chromatickosti Tc	4000 K
driver	NPF-40-54
menovité napájacie napätie	230V / 50 Hz
trieda ochrany	CL I.
príkon svietidla	39 W
svetelný tok svietidla	4020 lm
merný výkon svietidla	104 lm/W
krytie svietidla	IP 65
mechanická odolnosť	IK 08
okolitá teplota	-30 až 30°C
hmotnosť svietidla	3,5 kg
záruka	5 rokov

Okrem základného variantu svietidiel typového radu **GALAXY FLOODLight** je možné svietidlá dodávať v nasledovných prevedeniach:

DIM	automatická regulácia výkonu svietidla vzhľadom na dostatočnosť denného osvetlenia pomocou snímača MIMO 3, riadenie osvetlenia pomocou bezdrôtového otočného potenciometra
XX	nastavenie optimálneho príkonu svietidla vzhľadom na požiadavky
DALI	individuálna alebo skupinová regulácia a riadenie svetidiel systémom DALI
INV	svietidlo s prídavným invertorom (pre potreby núdzového osvetlenia). Prevádzková doba: 3 hod., sv. tok núdzového modulu: 500lm
HOT	prevedenie pre vyššiu okolitú teplotu ta max. 60 C° (na vyžiadanie)

HELIOS Lighting, spol. s.r.o., Viničná 2, 94064 Nové Zámky, Slovakia
Tel: 00421356428631, info@heliosnet.sk, www.heliosnet.sk